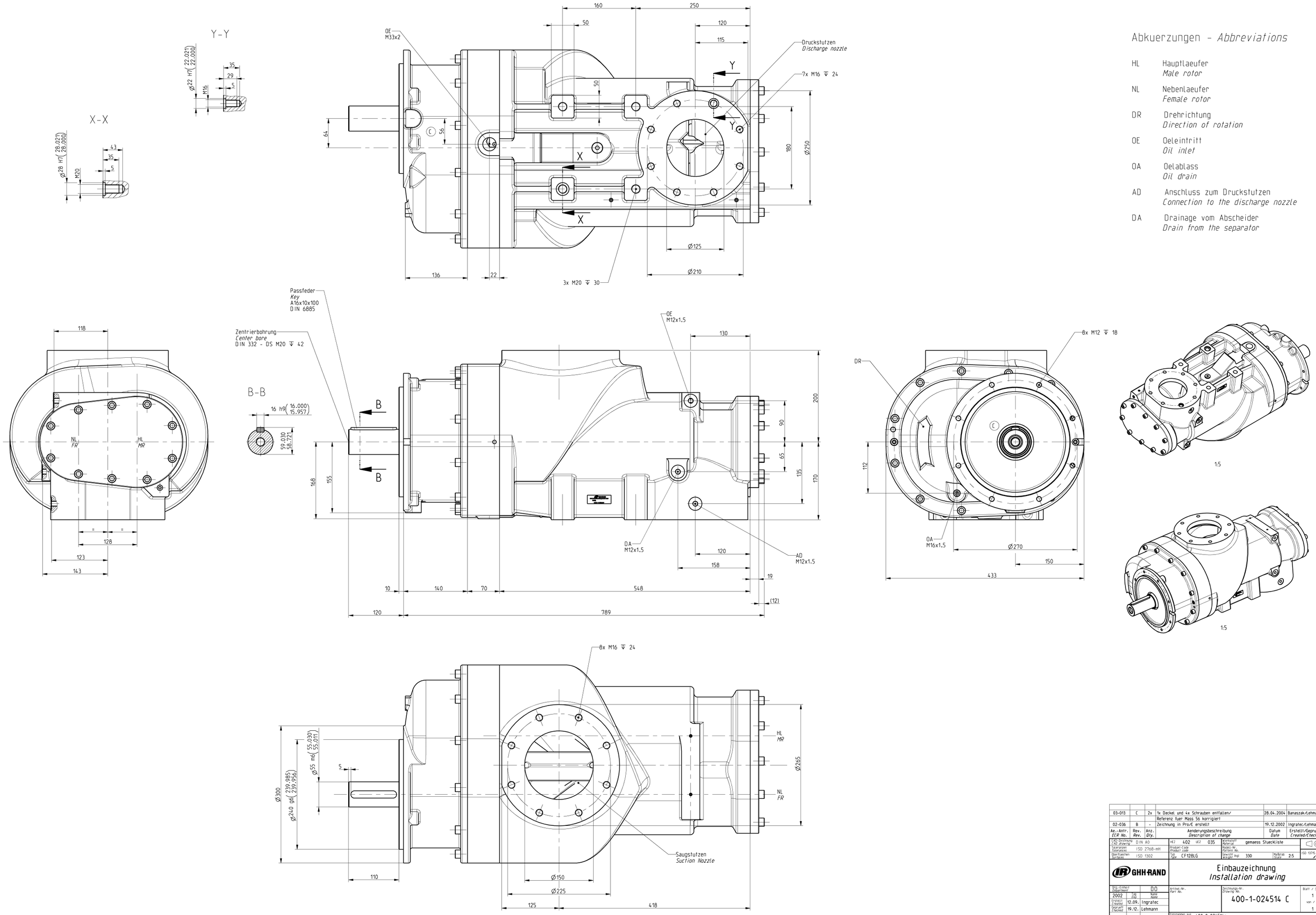

Abkuerzungen - *Abbreviations*

HL	Hauptlaeufer *Male rotor*
NL	Nebenlaeufer *Female rotor*
DR	Drehrichtung *Direction of rotation*
OE	Oeleintritt *Oil inlet*
OA	Oelablass *Oil drain*
AD	Anschluss zum Druckstutzen *Connection to the discharge nozzle*
DA	Drainage vom Abscheider *Drain from the separator*

Ae.-Antr. *ECR No.*	Rev. *Rev.*	Anz. *Qty.*	Aenderungsbeschreibung *Description of change*	Datum *Date*	Erstellt/Geprueft *Created/Checked*
03-013	C	2x	1x Deckel und 4x Schrauben entfallen/	28.04.2004	Banaszak/Lehmann
			Referenz fuer Mass 56 korrigiert		
02-036	B	-	Zeichnung in Pro/E erstellt	19.12.2002	Ingratec/Lehmann

CAD-Zeichnung *CAD drawing*	DIN A0	HEZ 402 UEZ 035	Werkstoff *Material*	gemaess Stuecklisten	
Toleranzen *Tolerances*	ISO 2768-mH	Produkt-Code *Product code*	Modell-Nr. *Pattern No.*		
Oberflaechen *Surfaces*	ISO 1302	Typ *Type* CF128LG	Gewicht *Weight* 330	Maßstab *Scale* 2:5	ISO 13715

GHH-RAND

Einbauzeichnung
Installation drawing

Org.-Einheit *Department*		DO	Artikel-Nr. *Part No.*	Zeichnungs-Nr. *Drawing No.* 400-1-024514 C	Blatt / *Sheet* 1 von / *of* 1
2002	Tag *Day*	Name *Name*			
Erstellt *Created*	12.09.	Ingratec			
Geprueft *Checked*	19.12.	Lehmann			

Entstanden aus *Originated from* 400-0-024514a

Weitergabe sowie Vervielfältigung dieser Zeichnung, Verwertung und Mitteilung ihres Inhalts sind verboten, soweit nicht ausdrücklich gestattet. Zuwiderhandlungen verpflichten zu Schadenersatz. Alle Rechte fuer den Fall der Patent- und Gebrauchsmustereintragung vorbehalten. *The reproduction, distribution and utilization of this drawing as well as the communication of its contents to others without explicit authorization is prohibited. Offenders will be held liable for the payment of damages. All rights reserved in the event of the grant of a patent, utility model or design.*