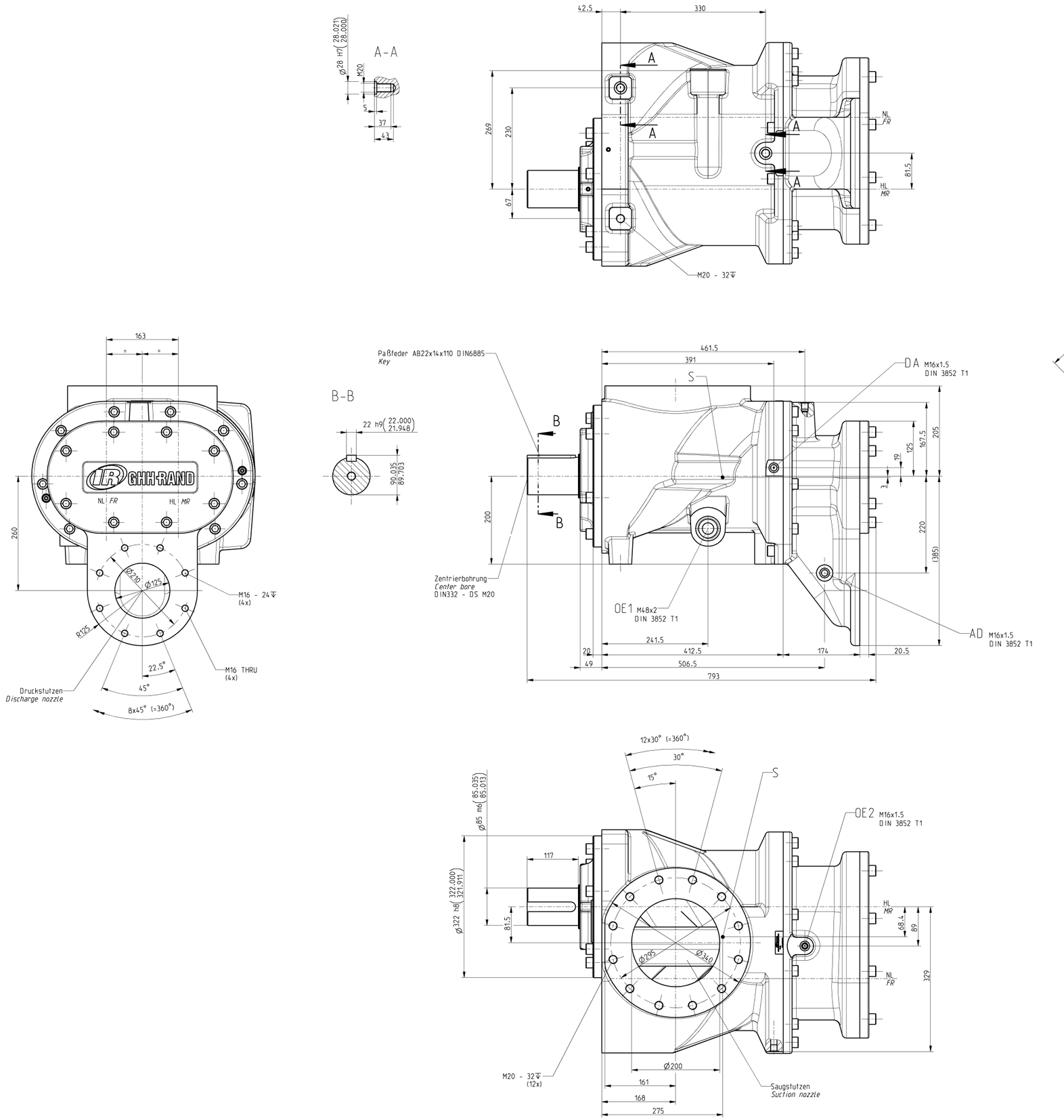

Abkuerzungen - *Abbreviations*

HL	Hauptlaeufer *Male rotor*
NL	Nebenlaeufer *Female rotor*
DR	Drehrichtung *Direction of rotation*
OE1/OE2	Oeleintritt *Oil inlet*
AD	Anschluss zum Druckstutzen *Connection to the discharge nozzle*
DA	Drainage vom Abscheider *Drain from the separator*
S	Schwerpunkt *Center of gravity*

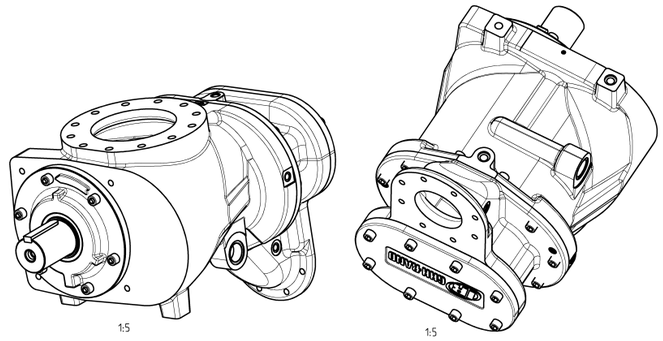

Ae.-Antr. *ECR No.*	Rev. *Rev.*	Anz. *Qty.*	Aenderungsbeschreibung *Description of change*	Datum *Date*	Erstellt/Geprueft *Created/Checked*
-	A	-	Erstfreigabe *Original release*	11.07.2005	Lehmann/Wels

CAD-Zeichnung *CAD drawing*	DIN A0	HEZ 402 UEZ 049	Werkstoff *Material*
Toleranzen *Tolerances*	ISO 2768-mH	Produkt-Code *Product code* FFA	Modell-Nr. *Pattern No.*
Oberflaechen *Surfaces*	ISO 1302	Typ *Type* CE163R	Gewicht *Weight* 412 / Maßstab *Scale* 3:10

ISO 13715

GHH-RAND
GHH-RAND Schraubenkompressoren GmbH

Einbauzeichnung
Installation drawing

Org.-Einheit *Department*	DO	Artikel-Nr. GHH *Part-No. GHH* C22658108	Zeichnungs-Nr. *Drawing No.* 22658108 A	Blatt / *Sheet* 1
2005	Tag *Day* / Name *Name*			von / *of* 1
Erstellt *Created*	11.07. Lehmann	Artikel-Nr. IR *ECN* 22658108		
Geprueft *Checked*	11.07. Wels	Entstanden aus *Originated from*		

Weitervergabe sowie Vervielfältigung dieser Zeichnung, Verwertung und Mitteilung ihres Inhalts sind verboten, soweit nicht ausdrücklich gestattet. Zuwiderhandlungen verpflichten zu Schadenersatz. Alle Rechte für den Fall der Patent- und Gebrauchsmusterverleihung vorbehalten. The reproduction, distribution and utilization of this drawing as well as the communication of its contents to others without explicit authorization is prohibited. Offenders will be held liable for the payment of damages. All rights reserved in the event of the grant of a patent, utility model or design.